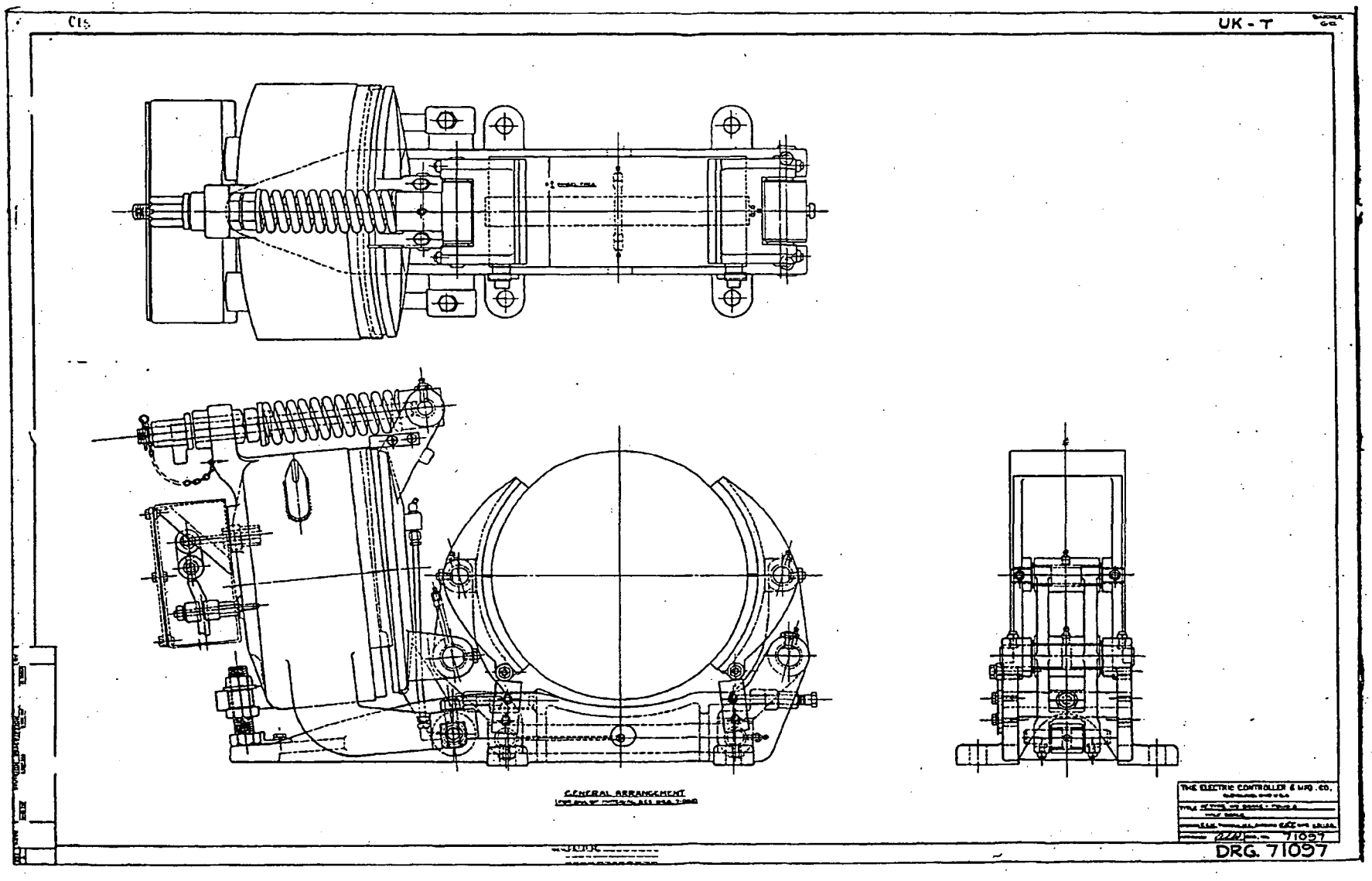

SQD HCK00040